卷 册 检 索 号
348-P2021.519S.1

南京国际足球小镇
西寇南路10kV电力管孔预埋 工程 招标图 设计阶段

第 1 页 共 1 页

_____ 部分 第____ 卷 第____ 册

2025 年 07 月 ____ 日

图纸 16 张 ____ 本 说明 ____ 本 清册 ____ 本

批 准：_____ 审 核：_____ 校核：_____

项目负责人：_____ 专业负责人：_____ 设计：_____

序号	图 号	图 名	张数	套（通）用工程图号
1	348-P2021.519S.1-01	设计说明	1	
2	348-P2021.519S.1-02	平面布置图（总图）	1	
3	348-P2021.519S.1-03	平面布置图	2	
4	348-P2021.519S.1-04	设备及主材一览表	1	
5	348-P2021.519S.1-05	西寇南路-管综标准横断面设计图	1	
6		电缆排管3X4施工图	1	NJPW19-DL-P4-04
7		3*4孔钢筋混凝土直线电缆井施工图	1	NJPW21-DL-Z6-1
8		3*4孔钢筋混凝土三通电缆井施工图（一）	1	NJPW21-DL-Z6-2
9		3*4孔钢筋混凝土三通电缆井施工图（二）	1	NJPW21-DL-Z6-3
10		3*4孔钢筋混凝土三通电缆井施工图（三）	1	NJPW21-DL-Z6-4
11		电缆检查井施工图	1	NJPW21-DL-Z9-1
12		电缆井盖板制作图	1	NJPW21-DL-Z9-2
13		电缆支架加工图	1	NJPW21-DL-Z9-3
14		电缆保护管堵头加工图	1	NJPW19-DL-P-1
15		电缆工井接地图	1	NJPW19-DL-J-1
16				
备 注				

设计说明

一、设计依据

1.据用户出具的关于文体小镇西寇南路电力管孔预埋设计工作的情况说明。
2.据客户提供地形及电气等有关图纸资料。
3.现场测量数据。

二、设计概述

1.本工程汽车运距 25 公里,人力运距 10 米，渣土运距 30 公里。
2.西起岱山西路，东至岱山东路。
5.土建部分
a.新建电缆排管12孔CPVC200/10+2孔CPVC100/5长度297米（人行道297米）;
b.新建3*4孔钢筋混凝土直线井28米（人行道28米）;
新建3*4孔钢筋混凝土三通井3座（人行道3座）;

三、其他要求

1.电缆路径沿途如遇地下管线请施工单位会同设计及主管部门现场配合解决。
2.电缆敷设、终端头制作、土建施工、电气试验等均按有关规程规定要求执行。
3.土建施工要求详见土建典型断面图及说明部分。
4.电缆沿途、转弯、排管两端应埋设砼标志桩（除普通土外应采用标志块）。
5.实施过程中所产生的纠纷及政策处理,赔偿费用均由客户负责协助处理。
6.工程施工前现场交底,设计方案不得擅自更改。
7.工程施工前客户需取得规划施工手续。
8.电缆与电缆、管道、道路、构件物等之间的距离应符合电缆设计规程(GB50217-2018)中表5.3.5相关规定。

四、备注

1、本工程新建电缆通道单长340米。

专业	会签	日期	专业	会签	日期	专业	会签	日期	专业	会签	日期

项目负责人		南京电力设计研究院有限公司	电力行业甲级 A132046674 A232060209				项目名称	南京国际足球小镇 西寇南路10kV电力管孔预埋	设计阶段	招标图
		批　准			设　计			子项名称	日　期	2025.07
		审　核 (专业负责人)						建设单位	南京雨开置业有限公司	
					绘　图			设计说明		
		校　核			比　例					
		项目编号						图　号	348-P2021.519S.1-01	

此图未加盖出图专用章无效

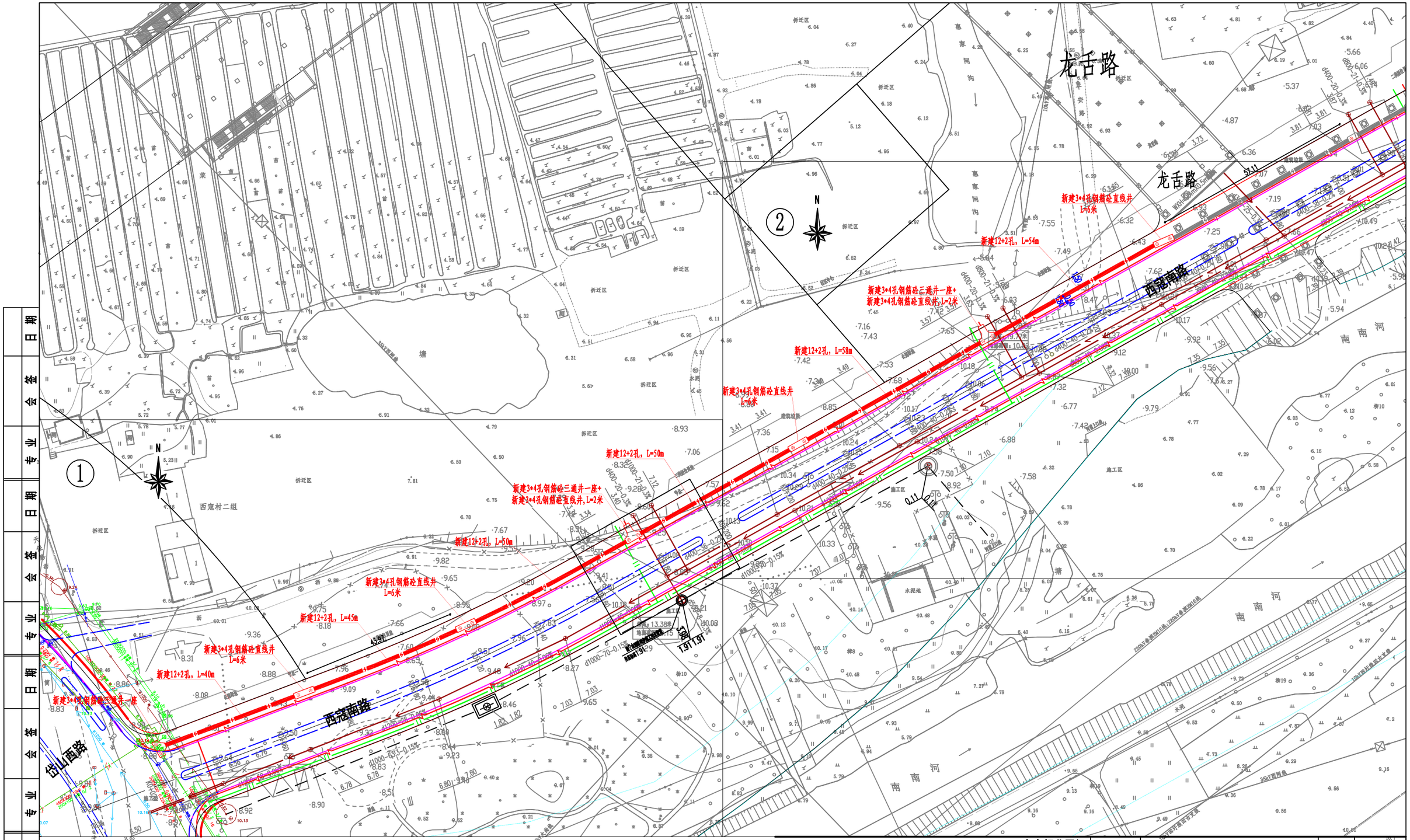

南京电力设计研究院有限公司	电力行业甲级 A132046674 A232060209	项目名称	南京国际足球小镇 西寇南路10kV电力管孔预埋	设计阶段	招标图
批 准		子项名称		日 期	2025.07
审 核	设 计	建设单位	南京雨开置业有限公司		
(专业负责人)	绘 图		平面布置图（总图）		
校 核	比 例				
项目编号		图 号	348-P2021.519S.1-02		

项目负责人	

专业	会签	日期	专业	会签	日期	专业	会签	日期

此图未加盖出图专用章无效

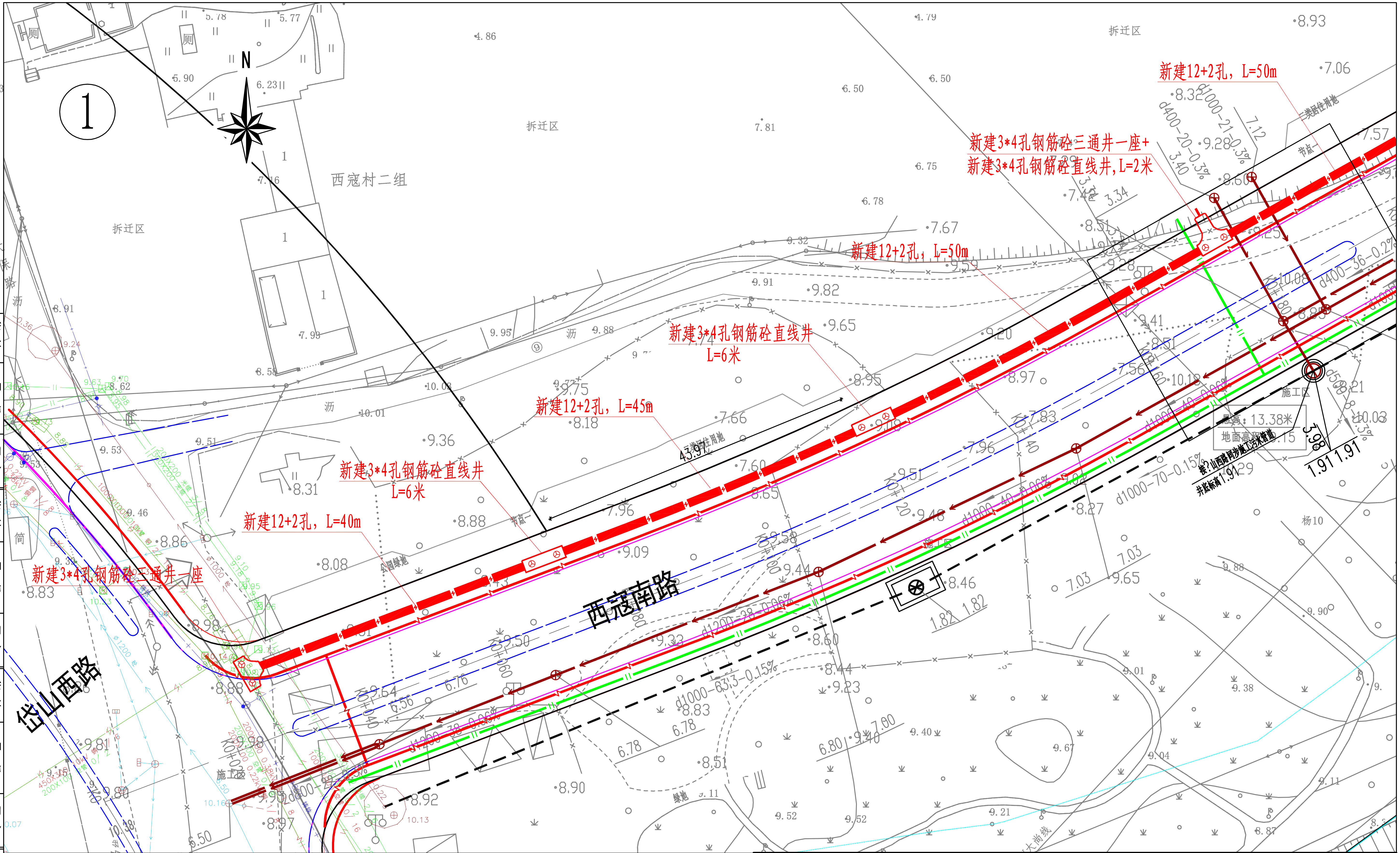

南京电力设计研究院有限公司	电力行业甲级 A132046674 A232060209	项目名称	南京国际足球小镇 西寇南路10kV电力管孔预埋	设计阶段	招标图
批　准		设　计		子项名称		日　期	2025.07
审　核 (专业负责人)		绘　图		建设单位	南京雨开置业有限公司
校　核		比　例		路径平面布置图（一）	
项目负责人		项目编号		图　号	348-P2021.519S.1-03/1

日期 | 会签 | 专业
日期 | 会签 | 专业
日期 | 会签 | 专业
日期 | 会签 | 专业

此图未加盖出图专用章无效

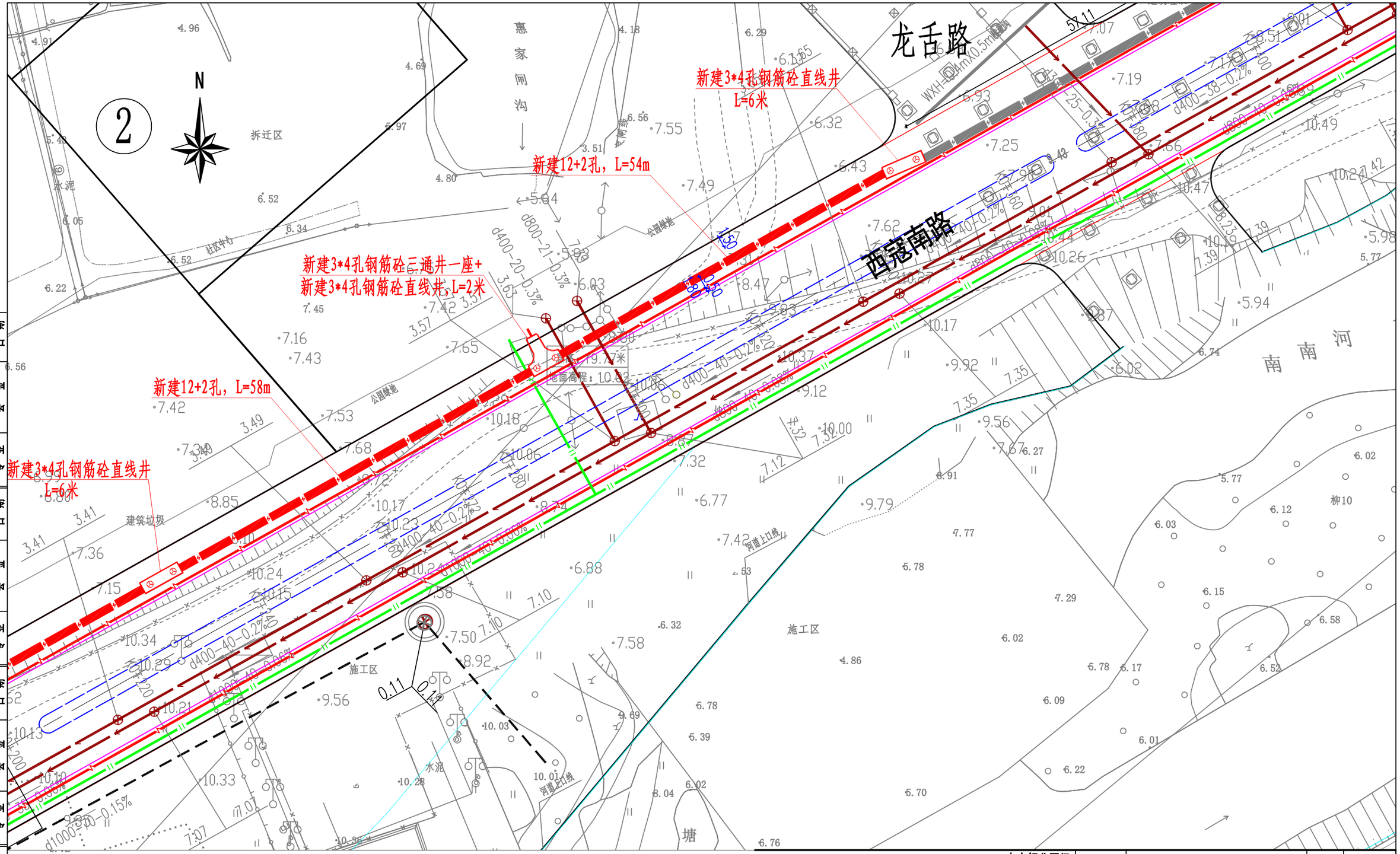

南京电力设计研究院有限公司	电力行业甲级 A132046674 A232060209	项目名称	南京国际足球小镇 西寇南路10kV电力管孔预埋	设计阶段	招标图
批 准	设 计	子项名称		日 期	2025.07
审 核 (专业负责人)		建设单位	南京雨开置业有限公司		
	绘 图	路径平面布置图（二）			
校 核	比 例				
项目负责人					
项目编号		图 号	348-P2021.519S.1-03/2		

此图未加盖出图专用章无效

专业	会签	日期
专业	会签	日期
专业	会签	日期
专业	会签	日期

序号	设备名称	规格型号	单位	数量	参考图号及备注
	土建部分				
1	电缆排管	12孔CPVC200/10+2孔CPVC100/5	米	297	人行道297米（道板砖）;
2	直线电缆井	3*4孔钢筋混凝土	米	28	人行道28米（道板砖）;
3	三通电缆井	3*4孔钢筋混凝土	座	3	人行道3座（道板砖）;
4	管枕	Φ200	个	1782	
5	电缆标志块		块	18	
6	堵头	与Φ200/10匹配	个	144	
7	电缆井盖	Φ900	个	14	五防井盖;

专业	会签	日期	专业	会签	日期	专业	会签	日期	专业	会签	日期

项目负责人	

南京电力设计研究院有限公司	电力行业甲级 A132046674 A232060209					项目名称	南京国际足球小镇 西寇南路10kV电力管孔预埋	设计阶段	招标图
批准			设计			子项名称		日期	2025.07
审核						建设单位	南京雨开置业有限公司		
（专业负责人）			绘图			设备及主材一览表			
校核			比例						
项目编号						图号	348-P2021.519S.1-04		

此图未加盖出图专用章无效

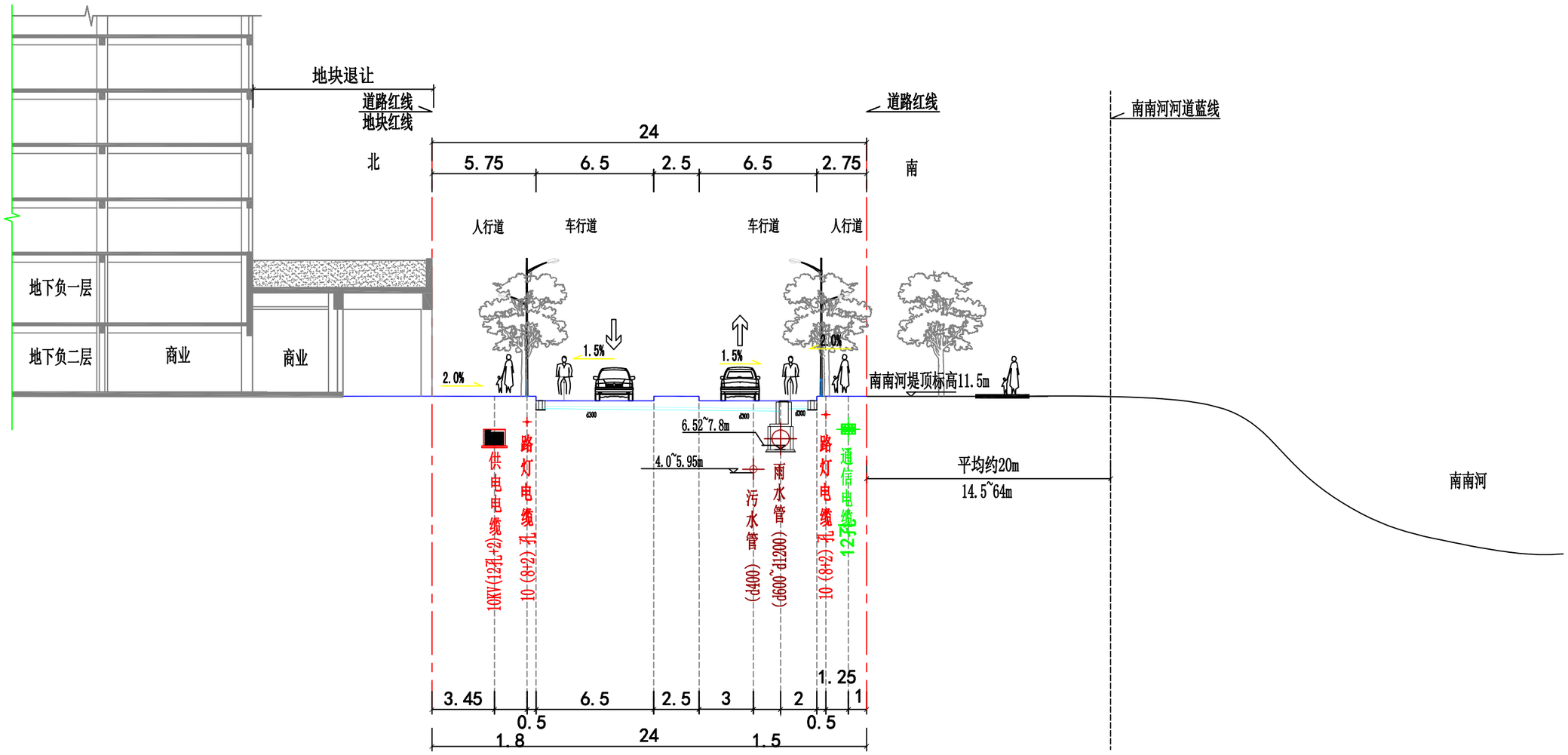

24m管综横断面设计图

西寇南路(地面段) 1:250

说明：1、本图尺寸除管径以毫米计外，其余均以米为单位。

2、图中路灯、绿化仅为示意。

南京电力设计研究院有限公司 电力行业甲级 A132046674 A232060209						项目名称	南京国际足球小镇 西寇南路10kV电力管孔预埋	设计阶段	招标图
批 准			设 计			子项名称		日 期	2023.07
审 核 (专业负责人)						建设单位	南京雨开置业有限公司		
			绘 图			西寇南路-管综标准横断面设计图			
校 核			比 例						
项目负责人									
		项目编号				图 号	348-P2021.519S.1-05		

此图未加盖出图专用章无效

专业	会签	日期
专业	会签	日期
专业	会签	日期
专业	会签	日期
专业	会签	日期

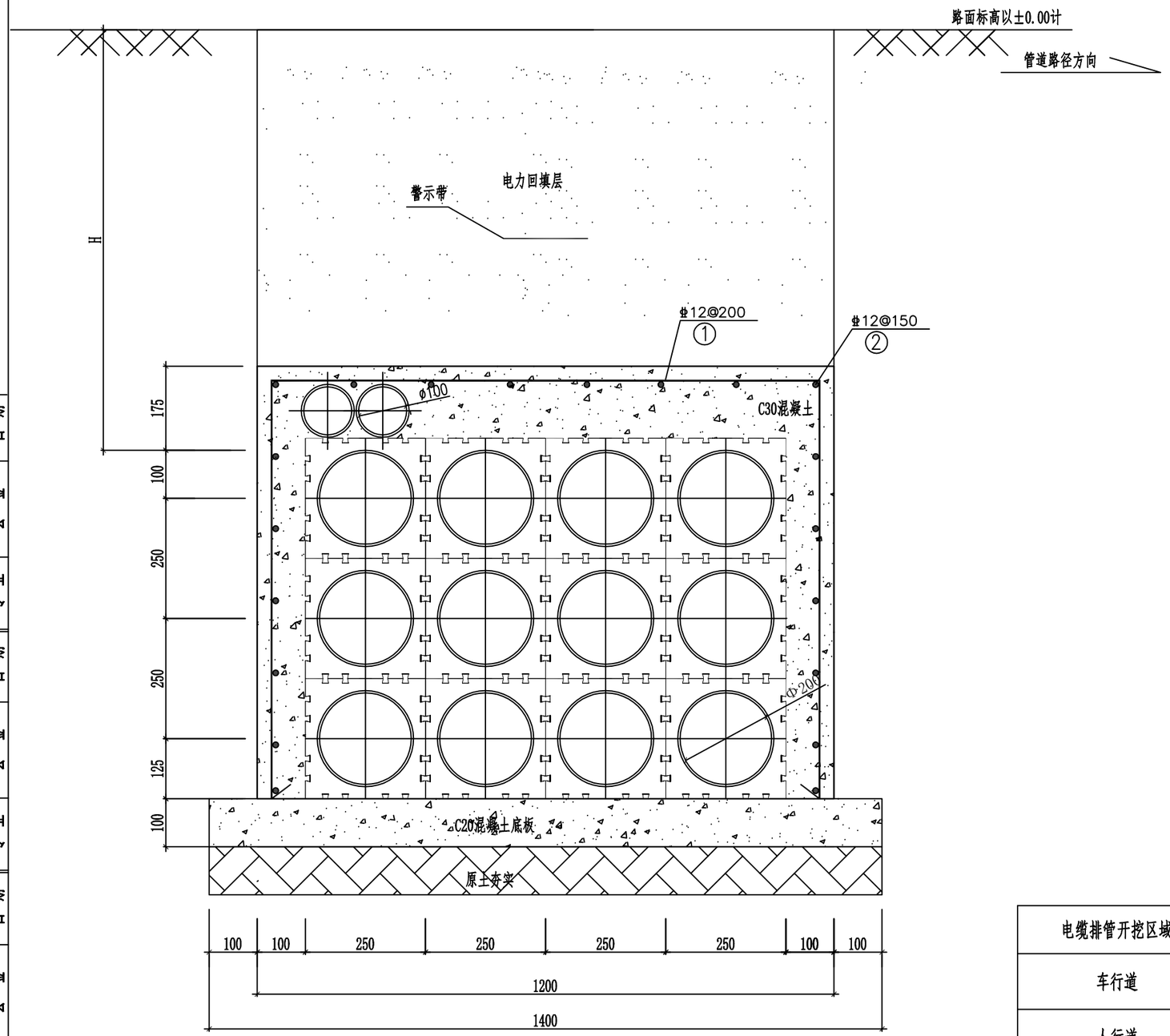

说明:1.钢筋保护层厚度应根据环境条件和耐久性要求等确定，且不应小于30mm。
2.管枕间距2米。
3.施工需按规程规定要求执行。

电缆排管开挖区域	电力回填层要求	H	包封层要求
车行道	按市政要求回填	1100	C30混凝土，钢筋网片
人行道	按市政要求回填	700	
普通土、绿化带	原状土回填，回填至原标高,夯实,平整	700	

每米排管钢筋表

序号	直径	型式	长度(mm)	数量	总长度(mm)	小计(kg)	合计(kg)
1	Φ12		2880	6	17280	15.36	33.14
2	Φ12		1000	20	20000	17.78	

项目负责人		南京电力设计研究院有限公司	电力行业甲级 A132046674 A232060209	项目名称	南京地区配网工程通用设计	设计阶段	
		批准		设计		子项名称	日期
		审核(专业负责人)		绘图		建设单位	
		校核		比例	1:10	电缆排管3X4施工图	
		项目编号				图号	NJPW19-DL-P4-04

此图未加盖出图专用章无效

专业	会签	日期	专业	会签	日期	专业	会签	日期	专业	会签	日期

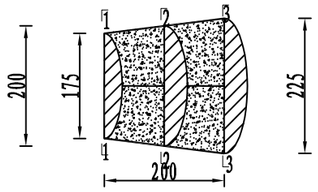

剖面图

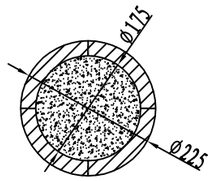

俯视图

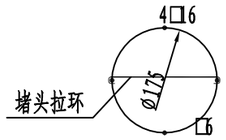

1—1

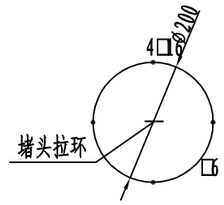

2—2

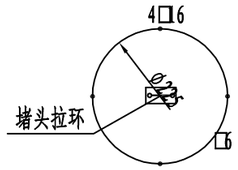

3—3

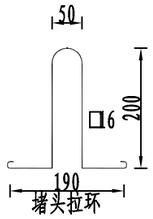

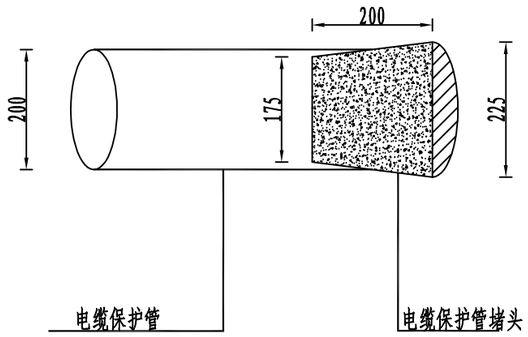

说明:

1.本图尺寸以毫米计。

2.预制堵头砼为C20，钢材为Q235。

3.堵头要求砼振捣密实，脱模后表面平整，不允许出现露筋及蜂窝。

4.每个堵头均需配置拉环。

5.注意图纸中堵头方向，勿将堵头反向搁置。

名称	型号	单长(mm)	数量	总计	备注
主筋	ø16	202	4	808	
箍筋1-1	ø6	550	1	550	
箍筋2-2	ø6	629	1	629	
箍筋3-3	ø6	707	1	707	
拉环	ø16	585	1	585	
砼	C20	0.0065m³			

钢筋 总计：2.8kg　　砼 总计：0.0065m³

项目负责人							

南京电力设计研究院有限公司			电力行业甲级 A132046674 A232060209			项目名称	南京地区配网工程通用设计	设计阶段	
批准			设计			子项名称		日期	
审核(专业负责人)			绘图			建设单位			
校核			比例			电缆保护管堵头加工图			
项目编号						图号	NJPW19-DL-P-1		

此图未加盖出图专用章无效

专业	会签	日期	专业	会签	日期	专业	会签	日期	专业	会签	日期

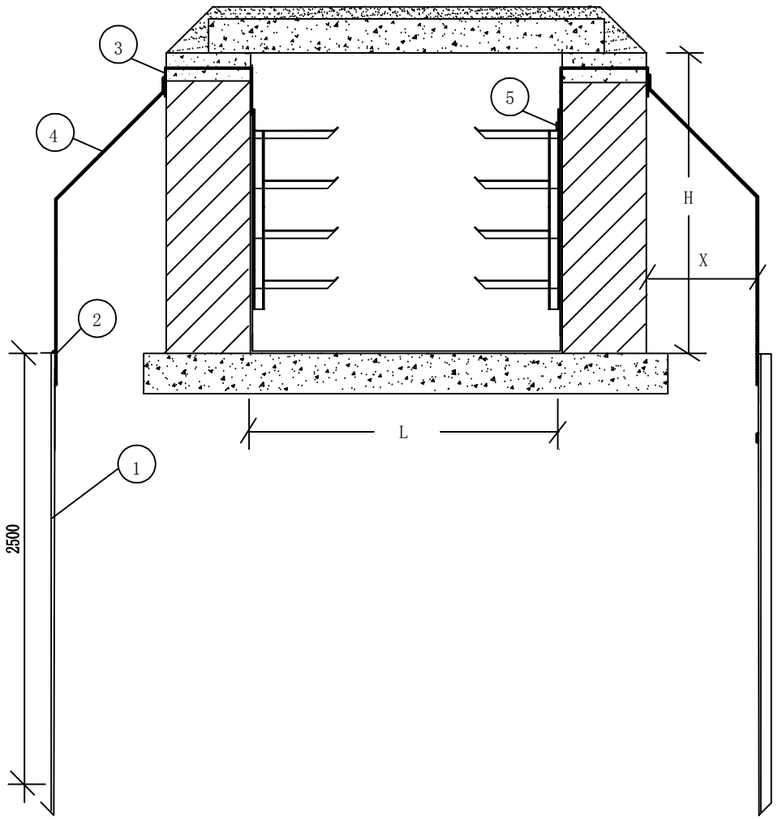

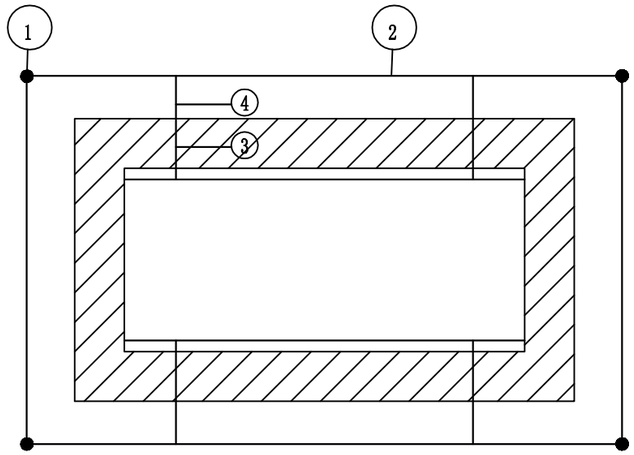

电缆井接地材料

编号	名称	规格	长度(m)	单位	数量	质量(kg)	备注
①	接地极	∠50mm×5mm	2.5	根	4	37.8	与外接地带焊接
②	外接地带	-5mm×50mm	—	m	1	—	与接地极焊接工井周围布置
③	预埋件	-5mm×50mm	0.9	根	4	7.1	四角各一道预埋墙台帽内
④	连接带	-5mm×50mm	2.8	根	4	22.1	与预埋件焊接、与接地极焊接
⑤	内接地带	-5mm×50mm	与内墙通长	根	2	—	与电缆支架焊接

注：外接地带长度应根据选用井型尺寸确定，沿工井四周布置。内接地带遇单侧支架布置时，根数减半

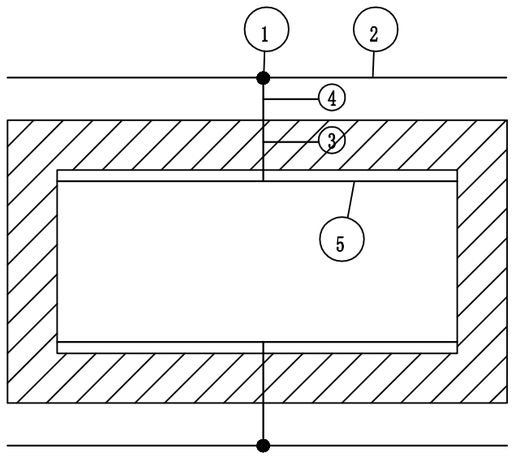

3米延长井接地材料

编号	名称	规格	长度(m)	单位	数量	质量(kg)	备注
①	接地极	∠50mm×5mm	2.5	根	2	18.9	与外接地带焊接
②	外接地带	-5mm×50mm	1.0	m	6	11.8	与接地极焊接工井周围布置
③	预埋件	-5mm×50mm	0.9	根	2	3.5	两侧各一
④	连接带	-5mm×50mm	2.8	根	2	11.0	与预埋件焊接、与接地极焊接
⑤	内接地带	-5mm×50mm	与内墙通长	根	2(1)	11.8(5.9)	与电缆支架焊接

注：内接地带遇单侧支架布置时，根数减半，（）内为单侧支架类型

说 明：1.部件之间、长件连接处全部双焊,焊接厚度不小于母材厚度。

2.焊接后,清除焊渣,焊接处涂一层防腐漆,两层银色油漆。

3.接地带沿全井内外两侧周圈敷设,工井四周各设接地极一处。

4.外接地极处距工井X=300mm。

本图参照2016版国网典设方案“E-T-14”

专业	会签	日期	专业	会签	日期	专业	会签	日期	专业	会签	日期

南京电力设计研究院有限公司			电力行业甲级 A132046674 A232060209			项目名称	南京地区配网工程通用设计	设计阶段	
批 准			设 计			子项名称		日 期	
审 核（专业负责人）						建设单位			
			绘 图			电缆工井接地图			
校 核			比 例						
项目负责人									
项目编号						图 号	NJPW19-DL-J-1		

此图未加盖出图专用章无效

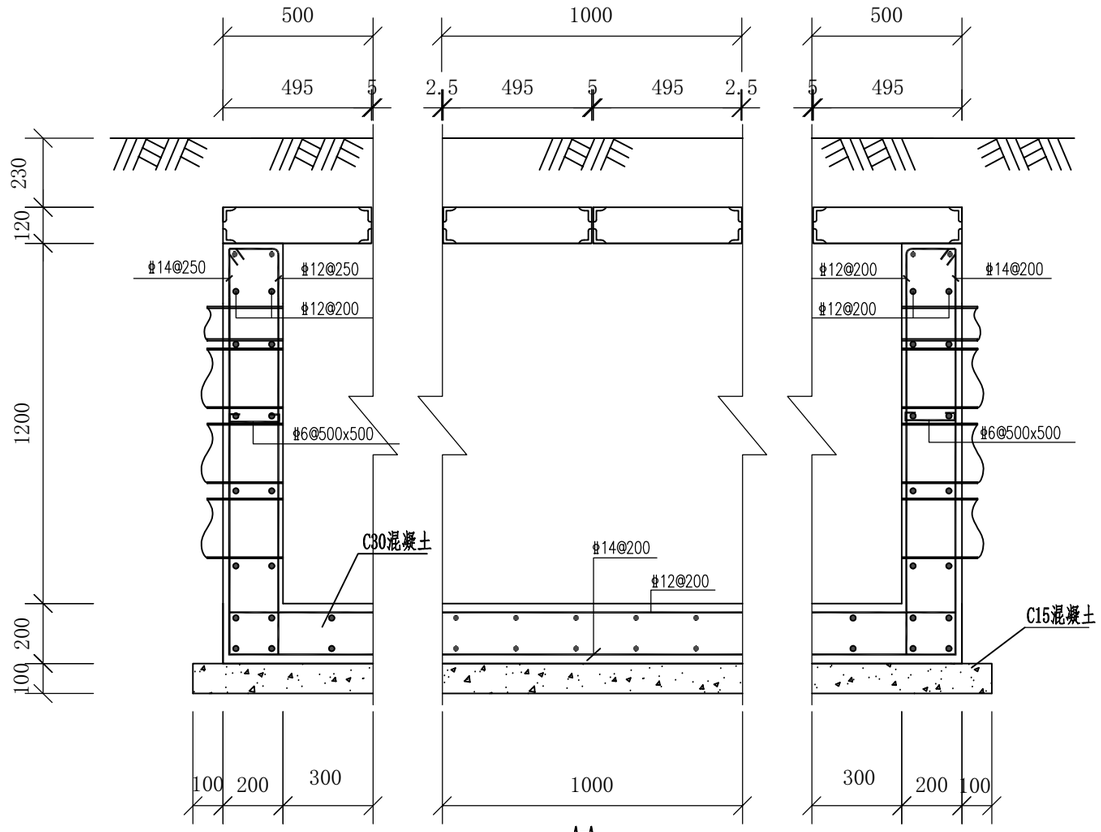

A-A
1:100

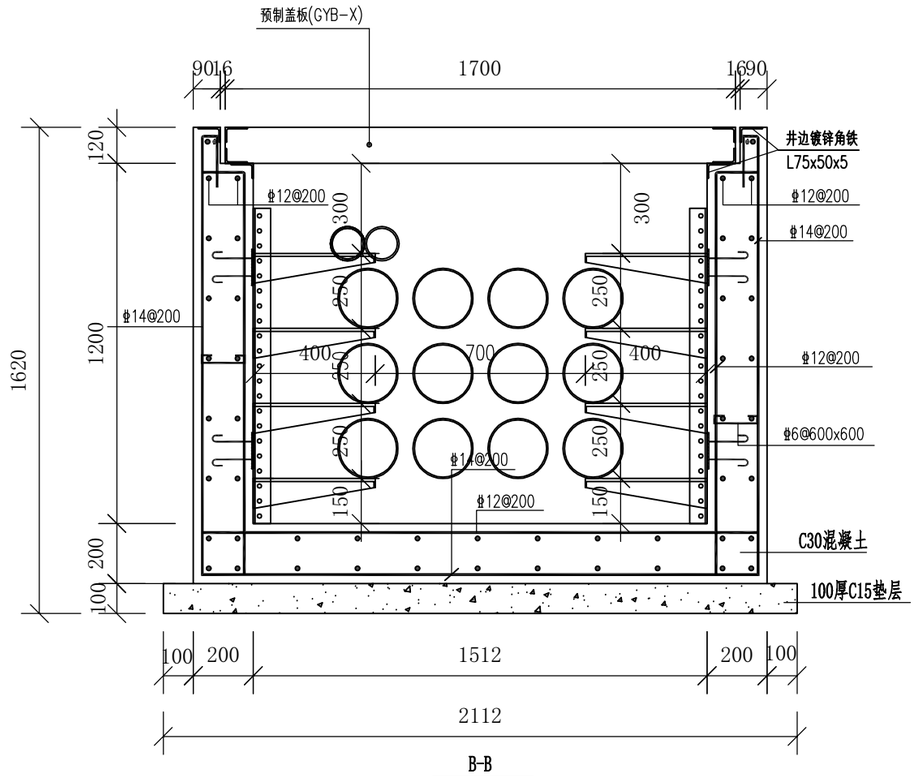

B-B
1:100

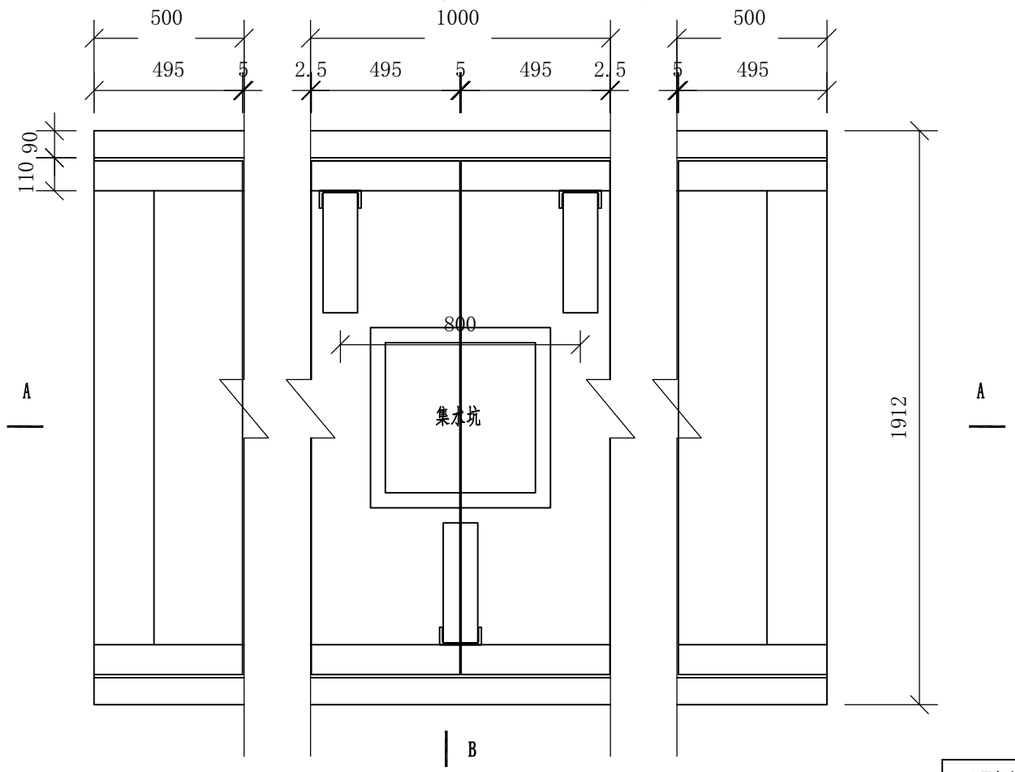

平面图
1:100

说明：1.Φ表示HPB300钢筋， 业表示HRB400钢筋，未标注的纵向钢筋搭接锚固不小于35d。
2.图中除垫层混凝土等级为C15外，其余混凝土等级均C30。混凝土抗渗等级为P6。
3.排管底部宜高于电缆井底部150mm。
4.井内壁用1：2.5防水砂浆抹面(掺5%防水剂)，井内壁与预埋管结合处抹成45°喇叭口，且应做好防水处理。井底向集水坑方向应有0.5%的坡度。
5.铁件外露部分均进行热镀锌防腐，所有焊缝焊后都需刷两道防锈漆，两道银粉漆。
6.预埋铁M-1面与沟壁抹灰面平，电缆支架面应与沟壁贴紧。要求满焊，焊缝高度不小于5mm，焊条E4303。

南京电力设计研究院有限公司	电力行业甲级 A132046674 A232060209					项目名称	南京地区配网工程通用设计	设计阶段	
批 准			设 计			子项名称		日 期	
审 核 (专业负责人)						建设单位			
			绘 图			3*4孔钢筋混凝土直线电缆井施工图			
校 核			比 例						
项目负责人									
项目编号						图 号	NJPW21-DL-Z6-1		

此图未加盖出图专用章无效

专业	会签	日期	专业	会签	日期	专业	会签	日期	专业	会签	日期

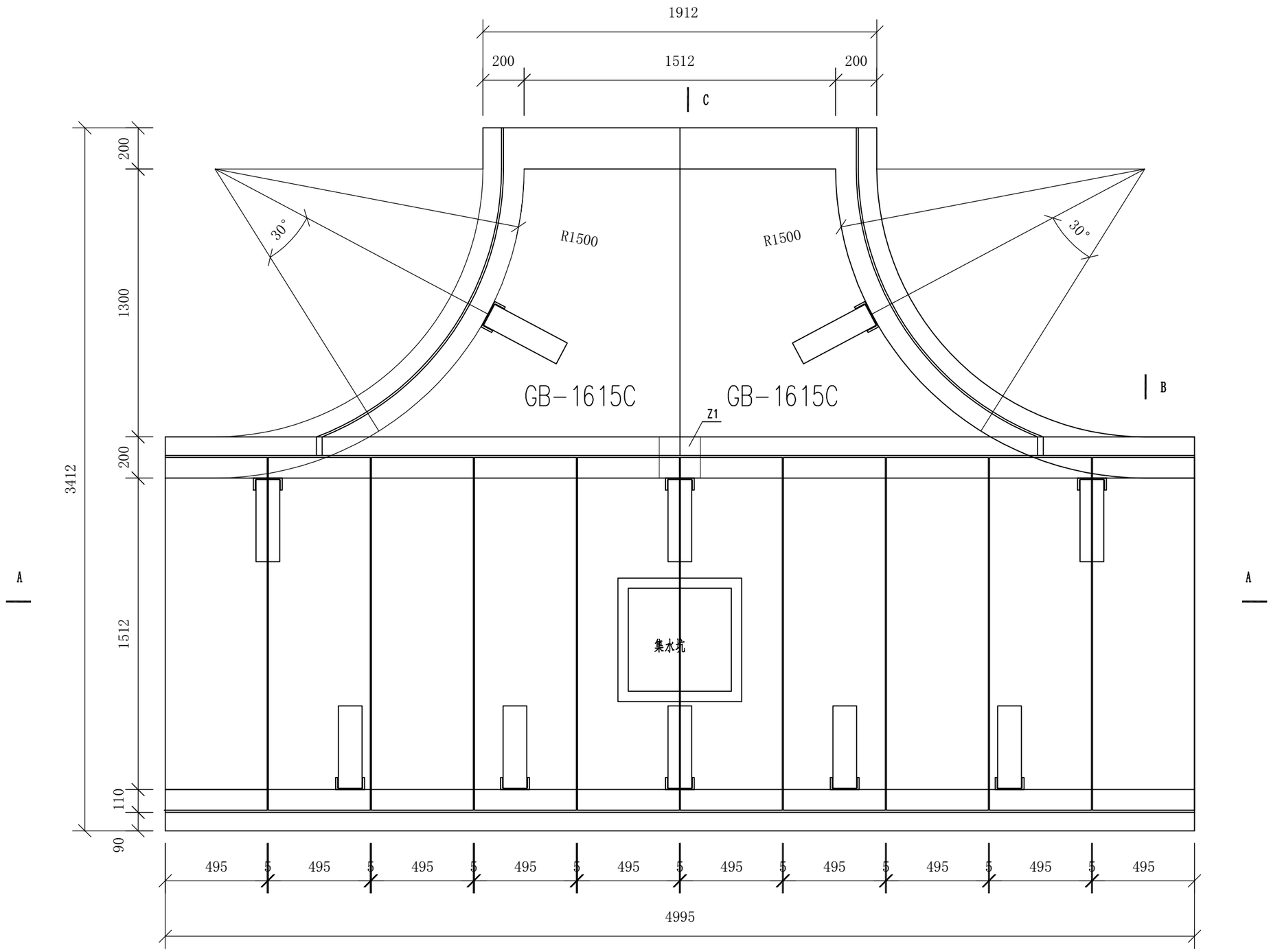

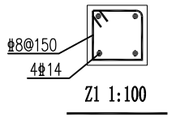

Z1 1:100

平面图
1:100

专业	会签	日期	专业	会签	日期	专业	会签	日期	专业	会签	日期	专业	会签	日期	

南京电力设计研究院有限公司			电力行业甲级 A132046674 A232060209			项目名称	南京地区配网工程通用设计	设计阶段	
批准			设计			子项名称		日期	
审核（专业负责人）			绘图			建设单位			
校核			比例			3*4孔钢筋混凝土三通电缆井施工图（一）			
项目负责人									
项目编号						图号	NJPW21-DL-Z6-2		

此图未加盖出图专用章无效

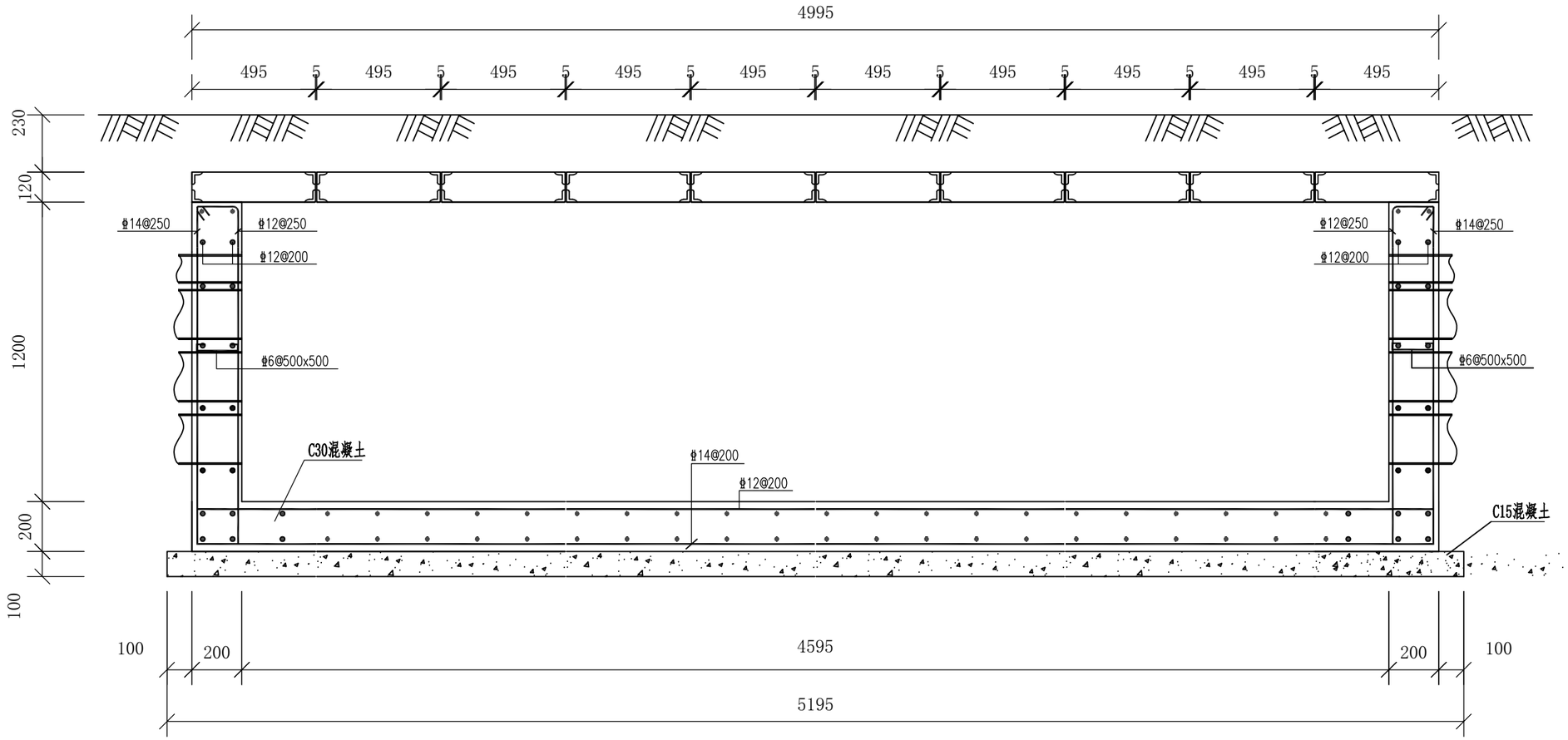

A-A
1:100

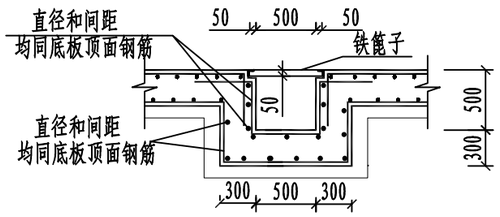

集水坑配筋图
1:50

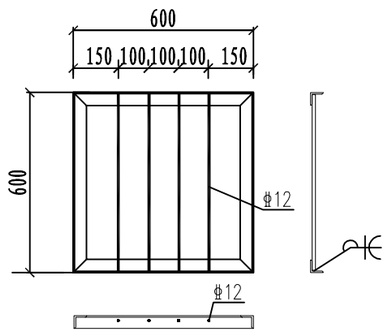

铁篦子
1:20

注：1.铁箅子采用Q235B钢材焊接，焊条采用E43型，焊缝厚度为5mm，满焊。
2.铁箅子钢材应除锈，除锈等级不低于St2,涂铁红环氧酯底漆一道。
3.排水坡度按0.5%坡向集水井。

南京电力设计研究院有限公司	电力行业甲级 A132046674 A232060209					项目名称	南京地区配网工程通用设计	设计阶段	
批 准			设 计			子项名称		日 期	
审 核						建设单位			
(专业负责人)			绘 图			3*4孔钢筋混凝土三通电缆井施工图（二）			
校 核			比 例						
项目负责人									
项目编号						图 号	NJPW21-DL-Z6-3		

此图未加盖出图专用章无效

专业	会签	日期	专业	会签	日期	专业	会签	日期	专业	会签	日期

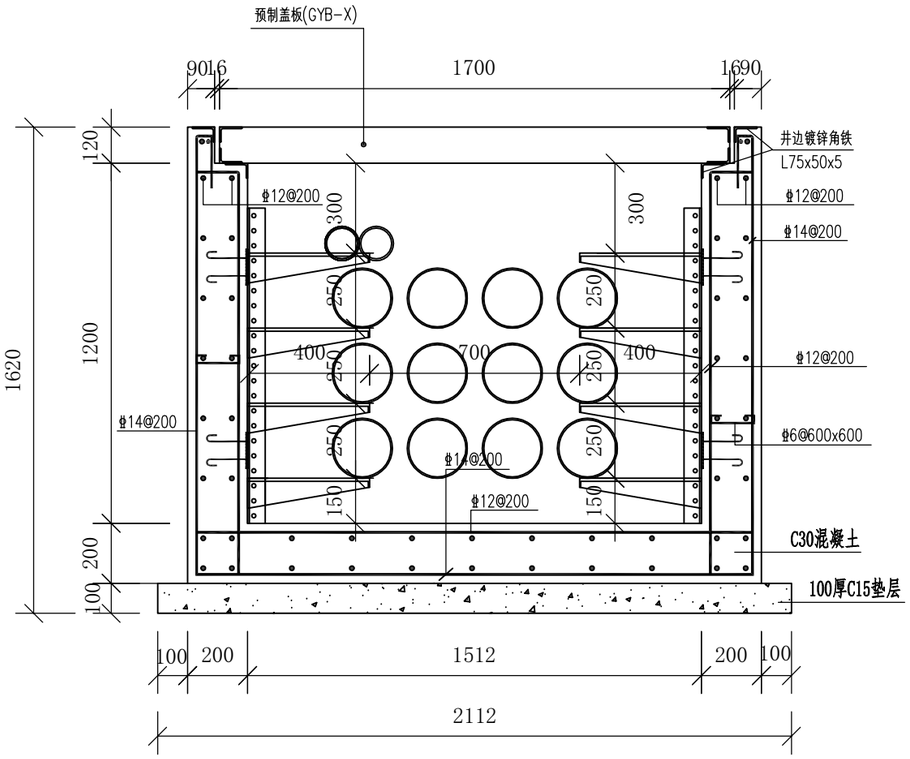

B-B

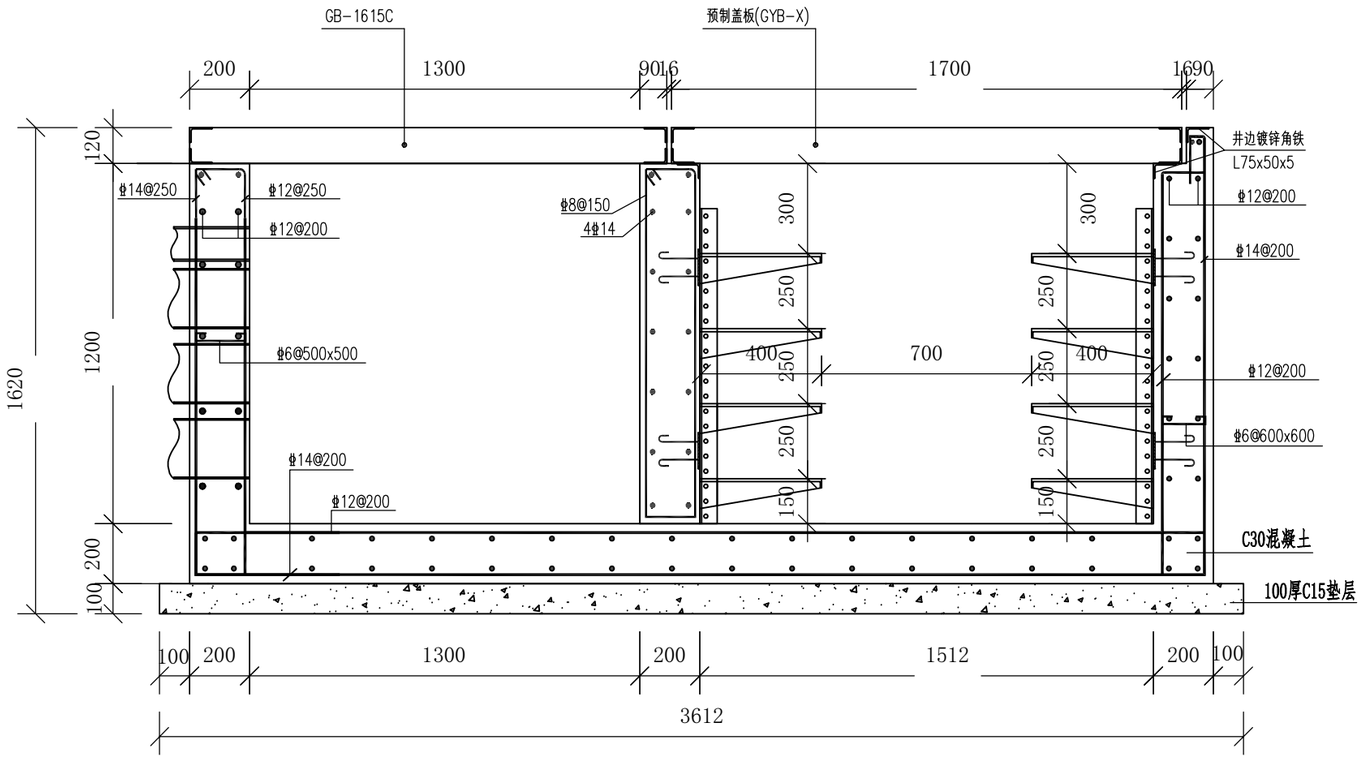

C-C
1:100

说明：1.Φ表示HPB300钢筋，Φ表示HRB400钢筋，未标注的纵向钢筋搭接锚固不小于35d。
2.图中除垫层混凝土等级为C15外，其余混凝土等级均C30。混凝土抗渗等级为P6。
3.排管底部宜高于电缆井底部150mm。
4.井内壁用1：2.5防水砂浆抹面(掺5%防水剂)，井内壁与预埋管结合处抹成45°喇叭口，且应做好防水处理。井底向集水坑方向应有0.5%的坡度。
5.铁件外露部分均进行热镀锌防腐，所有焊缝焊后都需刷两道防锈漆，两道银粉漆。
6.预埋铁M-1面与沟壁抹灰面平，电缆支架面应与沟壁贴紧。要求满焊，焊缝高度不小于5mm，焊条E4303。

南京电力设计研究院有限公司			电力行业甲级 A132046674 A232060209			项目名称	南京地区配网工程通用设计	设计阶段	
批 准			设 计			子项名称		日 期	
审 核 (专业负责人)						建设单位			
			绘 图			3*4孔钢筋混凝土三通电缆井施工图（三）			
校 核			比 例						
项目负责人									
		项目编号				图 号	NJPW21-DL-Z6-4		

此图未加盖出图专用章无效

专业	会签	专业	日期	会签	专业	日期	会签	专业	日期

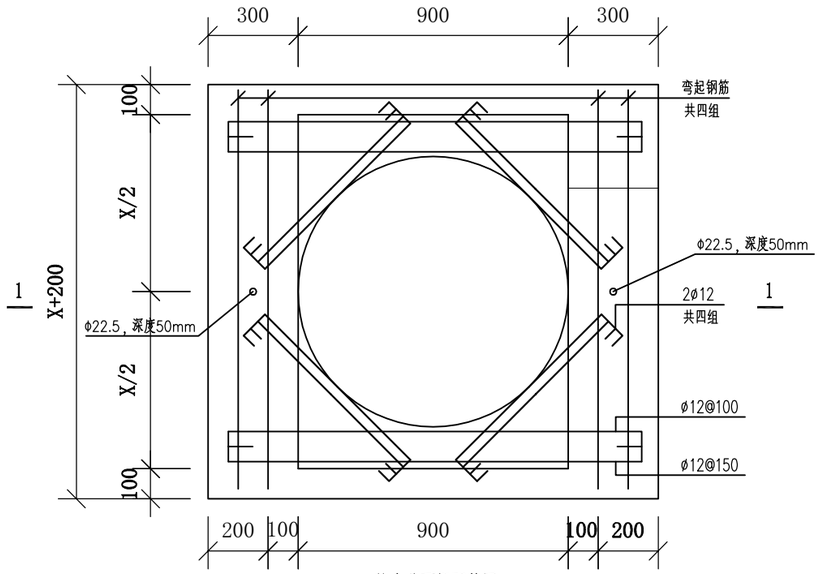

检查井顶板配筋图

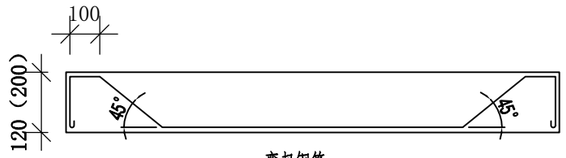

弯起钢筋

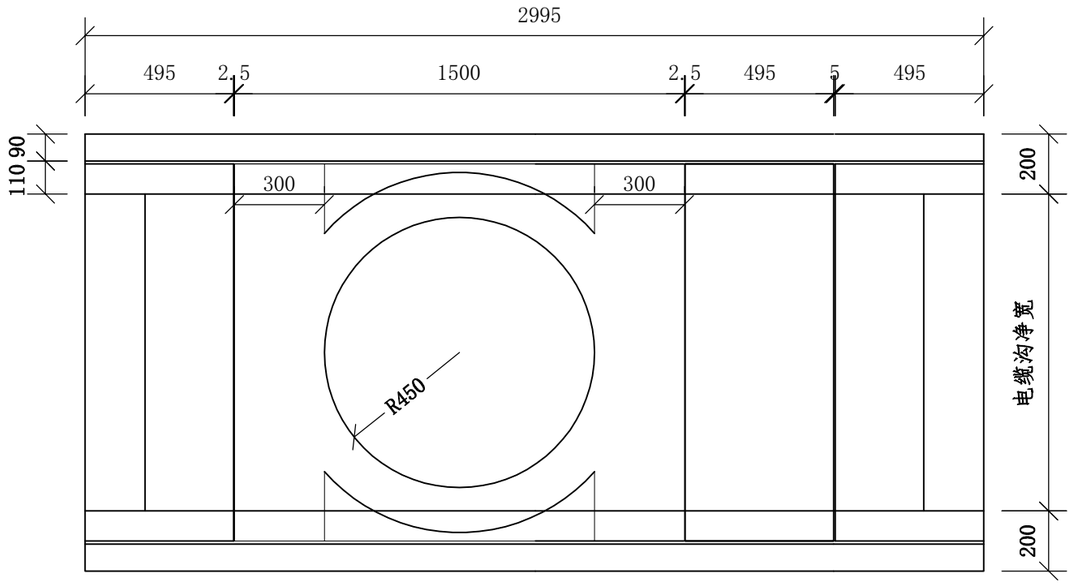

平面图

1:20

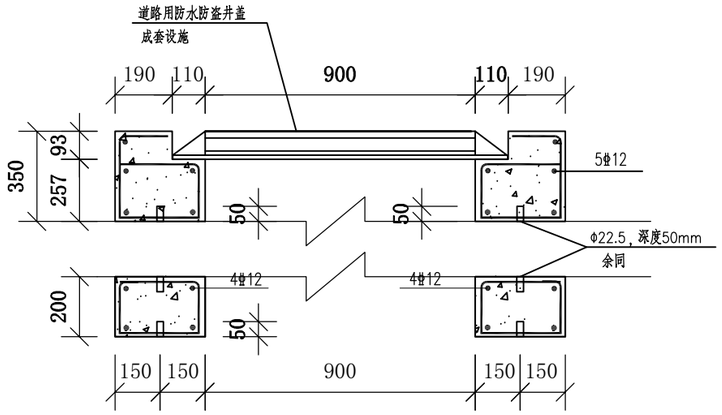

1-1

说明：1.所有混凝土均需密振捣实，不得有影响质量的缺陷。
2.混凝土采用C30。钢筋采用HPB235(ø)、HRB335(ø)。
3.检查井布置位置参加《电缆路径平面图》，替换三块电缆盖板。
4.电缆井盖的标高按照具体道路的标高制作，如位于规划道路内，需以规划标高为基准，不得出现“冒顶”或是“凹陷”的现象。

南京电力设计研究院有限公司			电力行业甲级 A132046674 A232060209			项目名称	南京地区配网工程通用设计	设计阶段	
批　准			设　计			子项名称		日　期	
审　核						建设单位			
(专业负责人)			绘　图			电缆检查井施工图			
校　核			比　例						
项目负责人									
项目编号						图　号	NJPW21-DL-Z9-1		

此图未加盖出图专用章无效

专业	会签	日期	专业	会签	日期	专业	会签	日期	专业	会签	日期	专业	会签	日期

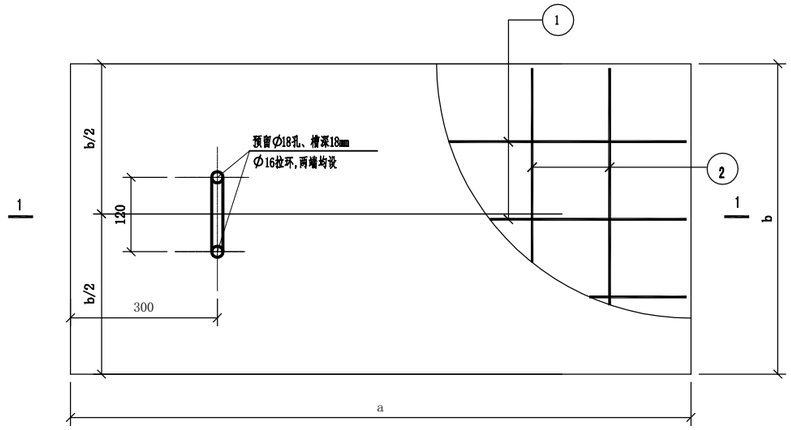

盖板平面图

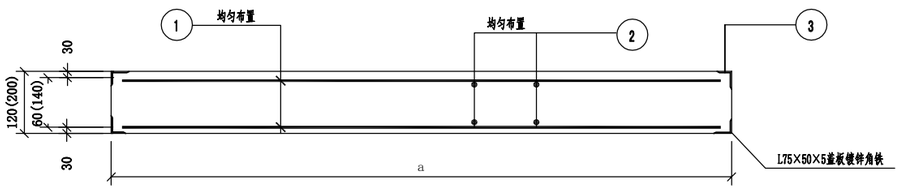

1-1剖面图

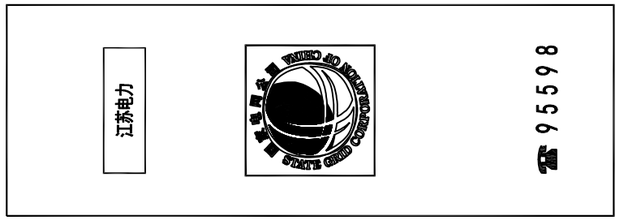

盖板表面标识

说明：1.材料采用 C30混凝土，HRB400级钢筋。
2.钢筋保护层厚度应根据环境条件和耐久性要求等确定，且不应小于30mm。
3.材料表中钢筋长度是指单根钢筋长度。
4.每块盖板均设拉环。
5.本图适用于电缆井施工图的盖板制作。
6.材料表中列出的材料统计工程量时的参考值，准确材料量以施工时的实际用量为准。

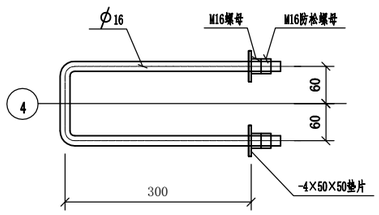

拉环详图

材料明细表(第一部分)

序号	沟净宽(mm)	编号	规格尺寸(mm)			编号及钢筋规格 ①				备注
			a	b	c	根/规格	单长	总长	质量(kg)	
1	680	GYB-1	880	495	120	12Φ14	L=870	10440	12.63	人行道绿化带
2	1056	GYB-3	1256	495	120	12Φ14	L=1246	14952	18.10	
3	1206	GYB-5	1406	495	120	12Φ14	L=1396	16752	20.27	
4	1512	GYB-7	1712	495	120	12Φ14	L=1702	20424	24.71	
5	680	GYB-2	880	495	200	12Φ18	L=870	10440	20.88	车行道
6	1056	GYB-4	1256	495	200	12Φ18	L=1246	14952	29.91	
7	1206	GYB-6	1406	495	200	12Φ18	L=1396	16752	33.51	
8	1512	GYB-8	1712	495	200	12Φ18	L=1702	20424	40.85	

材料明细表(第二部分)

序号	沟净宽(mm)	编号	编号及钢筋规格 ②				编号及钢筋规格 ③			编号及钢筋规格 ④			备注
			根/规格	单长	总长	质量(kg)	根/规格	总长	质量(kg)	根/规格	总长	质量(kg)	
1	680	GYB-1	12Ø8	L=450	5400	2.13	∠75×50×5	5600	26.92	Ø16	1600	2.53	人行道绿化带
2	1056	GYB-3	14Ø8	L=450	6300	2.49	∠75×50×5	6800	32.69	Ø16	1600	2.53	
3	1206	GYB-5	18Ø8	L=450	8100	3.2	∠75×50×5	7800	37.5	Ø16	1600	2.53	
4	1512	GYB-7	24Ø12	L=450	10800	9.6	∠75×50×5	8800	42.31	Ø16	1600	2.53	
5	680	GYB-2	12Ø12	L=450	5400	4.8	∠75×50×5	5600	26.92	Ø16	1600	2.53	车行道
6	1056	GYB-4	14Ø12	L=450	6300	5.6	∠75×50×5	6800	32.69	Ø16	1600	2.53	
7	1206	GYB-6	18Ø12	L=450	8100	7.2	∠75×50×5	7800	37.5	Ø16	1600	2.53	
8	1512	GYB-7	24Ø12	L=450	10800	9.6	∠75×50×5	8800	42.31	Ø16	1600	2.53	

南京电力设计研究院有限公司 电力行业甲级 A132046674 A232060209						项目名称	南京地区配网工程通用设计	设计阶段	
批 准			设 计			子项名称		日 期	
审 核 (专业负责人)						建设单位			
			绘 图			电缆井盖板制作图			
校 核			比 例						
项目负责人		项目编号				图 号	NJPW21-DL-Z9-2		

此图未加盖出图专用章无效

专业	会签	日期	专业	会签	日期	专业	会签	日期	专业	会签	日期

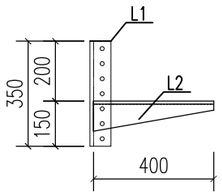

模块1

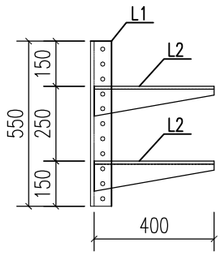

模块2

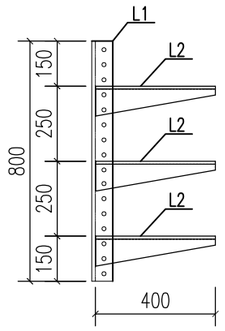

模块3

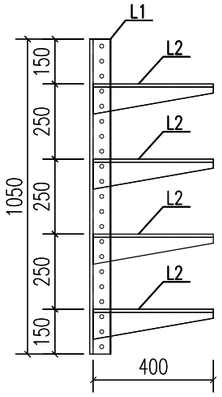

模块4

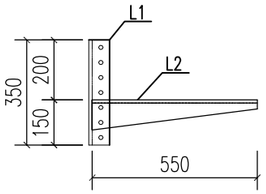

模块5

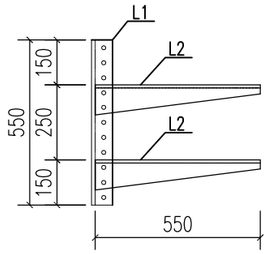

模块6

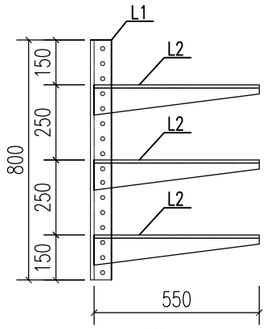

模块7

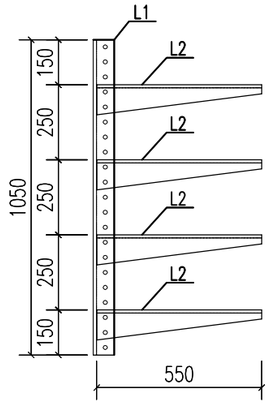

模块8

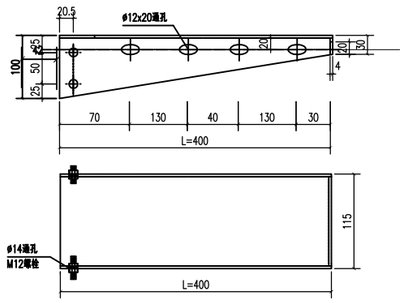

C型托架 L=400

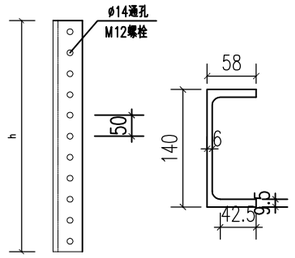

[14a支柱

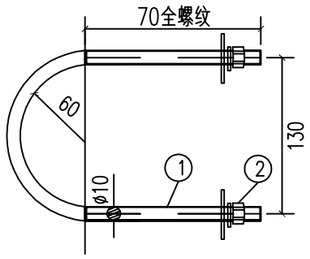

U型电缆卡箍组装图

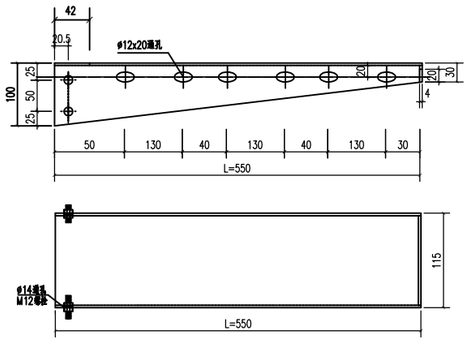

C型托架 L=550

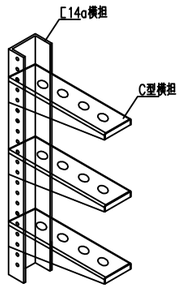

支架三维组装图

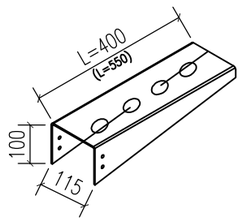

C型托架

支架材料明细表

序号	模块	支架类型	规格	长度(mm)	数量	单重(kg)	合计(kg)	备注
1	1x400支架	L1	[14a支柱	350	1	5.09	12.64	M12x45螺栓 4套(含螺帽垫片)
		L2	C型托架	400	1	6.39		
		L3	U型电缆卡箍	ϕ100	2	0.44		
2	2x400支架	L1	[14a支柱	550	1	8.00	23.10	M12x45螺栓 8套(含螺帽垫片)
		L2	C型托架	400	2	6.39		
		L3	U型电缆卡箍	ϕ100	4	0.44		
3	3x400支架	L1	[14a支柱	800	1	11.63	27.89	M12x45螺栓 12套(含螺帽垫片)
		L2	C型托架	400	2	6.39		
		L3	U型电缆卡箍	ϕ100	6	0.44		
4	4x400支架	L1	[14a支柱	1050	1	15.26	45.46	M12x45螺栓 16套(含螺帽垫片)
		L2	C型托架	400	4	6.39		
		L3	U型电缆卡箍	ϕ100	8	0.44		
5	1x550支架	L1	[14a支柱	350	1	5.09	15.62	M12x45螺栓 4套(含螺帽垫片)
		L2	C型托架	550	1	8.93		
		L3	U型电缆卡箍	ϕ100	3	0.44		
6	2x550支架	L1	[14a支柱	550	1	8.00	29.06	M12x45螺栓 8套(含螺帽垫片)
		L2	C型托架	550	2	8.93		
		L3	U型电缆卡箍	ϕ100	6	0.44		
7	3x550支架	L1	[14a支柱	800	1	11.63	43.22	M12x45螺栓 12套(含螺帽垫片)
		L2	C型托架	550	3	8.93		
		L3	U型电缆卡箍	ϕ100	9	0.44		
8	4x550支架	L1	[14a支柱	1050	1	15.26	57.38	M12x45螺栓 16套(含螺帽垫片)
		L2	C型托架	550	4	8.93		
		L3	U型电缆卡箍	ϕ100	12	0.44		

U型电缆卡箍组装图用量表/付

编号	名称	规格	单位	数量	质量(kg)	合计(kg)
①	园钢	ϕ10	根	2	0.10	0.44
②	螺帽 垫片 弹垫	M12	套	2	0.08	

说明：1.可调式电缆支架均采用Q235B钢，托架厚度为8mm，螺栓采用8.8级。
2.表面处理：支架上表面四周打磨抛光处理，全部铁件采用热浸镀锌防腐处理。
3.立柱支架与侧壁预埋件通长焊接，焊缝尺寸为hf=8mm。
4.支架材料明细表中列出的材料为统计工程量时的参考值，准确材料量以施工时的实际用量为准。

南京电力设计研究院有限公司	电力行业甲级 A132046674 A232060209	项目名称	南京地区配网工程通用设计	设计阶段	
批准	设计	子项名称		日期	
审核 (专业负责人)	绘图	建设单位			
校核	比例	电缆支架加工图			
项目负责人	项目编号	图号	NJPW21-DL-Z9-3		

此图未加盖出图专用章无效

专业	会签	日期